EN Quick Reference Guide 1 - Winding/Installing the Bobbin -
NO Hurtigguide 1 - Spole undertråd/plassere undertrådsspolen -
SV Snabbstartsguide 1 - Linda/sätta i spolen -

DA Quickguide 1 - Vinding/montering af spolen -
FI Pikaopas 1 - Puolaus/Puolan asettaminen paikoilleen -
CS Stručná referenční příručka 1 - Navíjení/Instalace cívky -

HU Gyors útmutató 1 - Az alsó orsó csévélése / behelyezése -
PL Skrócona instrukcja obsługi 1 - Nawijanie nici / zakładanie szpulki dolnej -
RO Ghid de referință rapidă 1 - Bobinarea/Instalarea bobinei -

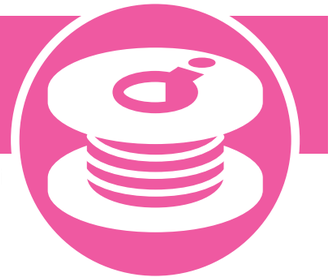

EN Before using your machine for the first time, please read the "IMPORTANT SAFETY INSTRUCTIONS" in the Operation Manual. Refer to the Operation Manual for detailed instruction.

NO Før du bruker maskinen første gang må du lese "VIKTIGE SIKKERHETSINSTRUKSJONER" i Bruksanvisningen.
Du finner detaljerte instrukser i Bruksanvisningen.

SV Innan du använder maskinen första gången bör du läsa avsnittet "VIKTIGA SÄKERHETSANVISNINGAR" i Bruksanvisningen.
Se Bruksanvisningen för utförliga instruktioner.

DA Læs "VIGTIGE SIKKERHEDSOPLYSNINGER" i Brugsanvisningen, før du tager maskinen i brug.
Se Brugsanvisningen for at få detaljerede instruktioner.

FI Lue Käyttöohjeen kohta "TÄRKEITÄ TURVAOHJEITA" ennen kuin käytät konetta ensimmäisen kerran.
Yksityiskohtaisempia ohjeita löytyy koneen Käyttöohjeesta.

CS Před prvním použitím stroje si prosím přečtěte „DŮLEŽITÉ BEZPEČNOSTNÍ POKYNY" obsažené v Uživatelské příručce.
Podrobné pokyny naleznete v Uživatelské příručce.

HU A készülék első alkalommal történő használata előtt, kérjük, olvassa el a Használati útmutató „FONTOS BIZTONSÁGI UTASÍTÁSOK" c. részében foglaltakat.
A részletes utasításokért tekintse meg a Használati útmutatót. Ez az útmutató az alapvető magyarázatokat angol képernyőábrákkal szemlélteti.

PL Przed rozpoczęciem pracy z maszyną przeczytaj „WAŻNE INSTRUKCJE DOTYCZĄCE BEZPIECZEŃSTWA" w Instrukcji obsługi.
Szczegółowe informacje można znaleźć w Instrukcji obsługi.

RO Înainte de a utiliza maşina pentru prima oară, citiţi „INSTRUCŢIUNILE IMPORTANTE DE SIGURANŢĂ" din Manual de utilizare.
Consultaţi Manual de utilizare pentru instrucţiuni detaliate.

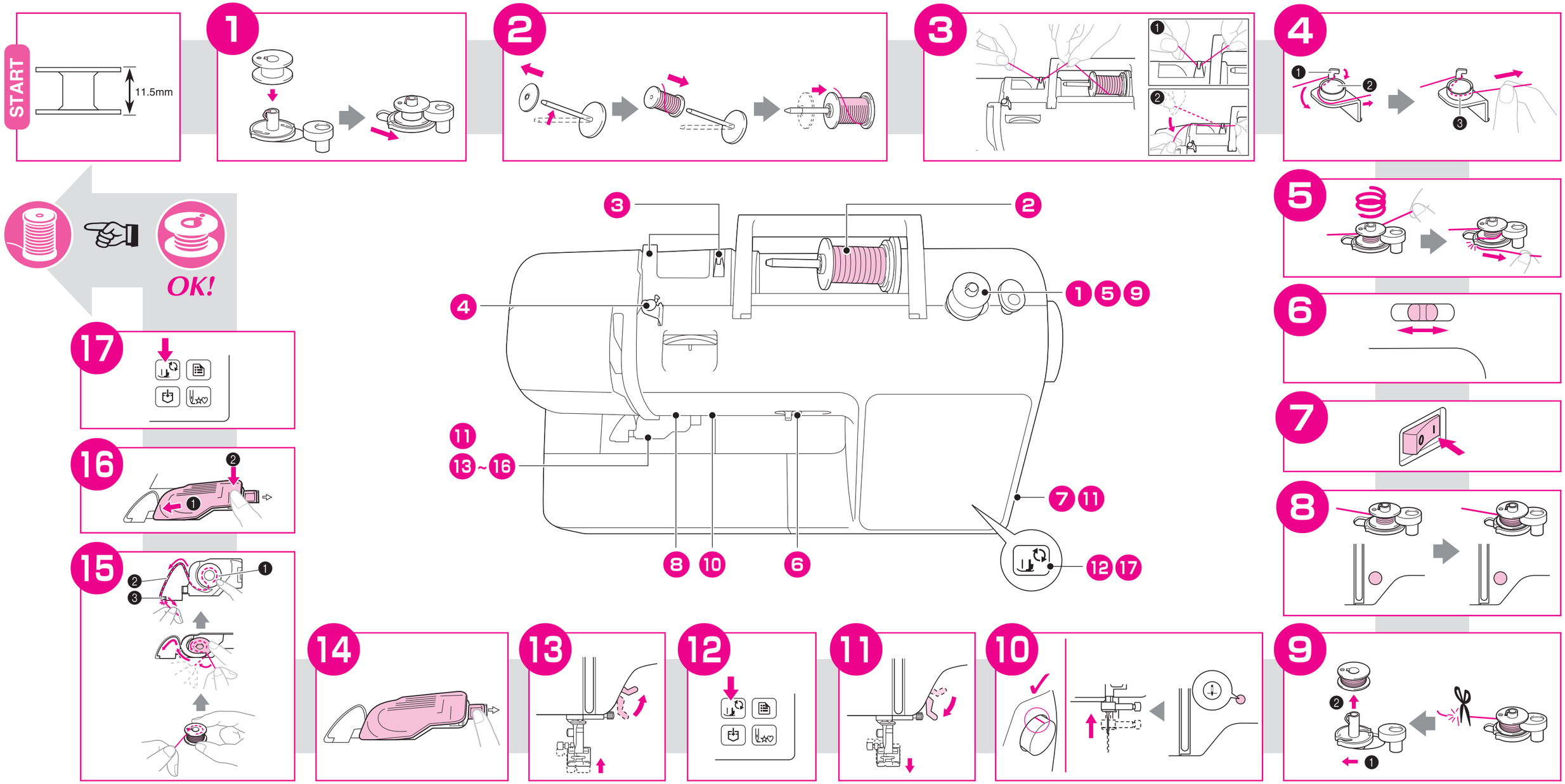

XH1993-001

EN Quick Reference Guide 2 - Upper Threading -
NO Hurtigguide 2 - Treing av overtråd -
SV Snabbstartsguide 2 - Trä övertråden -

EN Before using your machine for the first time, please read the "IMPORTANT SAFETY INSTRUCTIONS" in the Operation Manual. Refer to the Operation Manual for detailed instruction.

NO Før du bruker maskinen første gang må du lese "VIKTIGE SIKKERHETSINSTRUKSJONER" i Bruksanvisningen.
Du finner detaljerte instrukser i Bruksanvisningen.

SV Innan du använder maskinen första gången bör du läsa avsnittet "VIKTIGA SÄKERHETSANVISNINGAR" i Bruksanvisningen.
Se Bruksanvisningen för utförliga instruktioner.

DA Quickguide 2 - Trådning af overtråd -
FI Pikaopas 2 - Ylälangan langoitus -
CS Stručná referenční příručka 2 - Zavedení horní niti -

DA Læs "VIGTIGE SIKKERHEDSOPLYSNINGER" i Brugsanvisningen, før du tager maskinen i brug.
Se Brugsanvisningen for at få detaljerede instruktioner.

FI Lue Käyttöohjeen kohta "TÄRKEITÄ TURVAOHJEITA" ennen kuin käytät konetta ensimmäisen kerran.
Yksityiskohtaisempia ohjeita löytyy koneen Käyttöohjeesta.

CS Před prvním použitím stroje si prosím přečtěte „DŮLEŽITÉ BEZPEČNOSTNÍ POKYNY" obsažené v Uživatelské příručce.
Podrobné pokyny naleznete v Uživatelské příručce.

HU Gyors útmutató 2 - Felsőszál befűzése -
PL Skrócona instrukcja obsługi 2 - Nawlekanie górnej nici -
RO Ghid de referință rapidă 2 - Înfilarea firului superior -

HU A készülék első alkalommal történő használata előtt, kérjük, olvassa el a Használati útmutató „FONTOS BIZTONSÁGI UTASÍTÁSOK" c. részében foglaltakat.
A részletes utasításokért tekintse meg a Használati útmutatót. Ez az útmutató az alapvető magyarázatokat angol képernyőábrákkal szemlélteti.

PL Przed rozpoczęciem pracy z maszyną przeczytaj „WAŻNE INSTRUKCJE DOTYCZĄCE BEZPIECZEŃSTWA" w Instrukcji obsługi.
Szczegółowe informacje można znaleźć w Instrukcji obsługi.
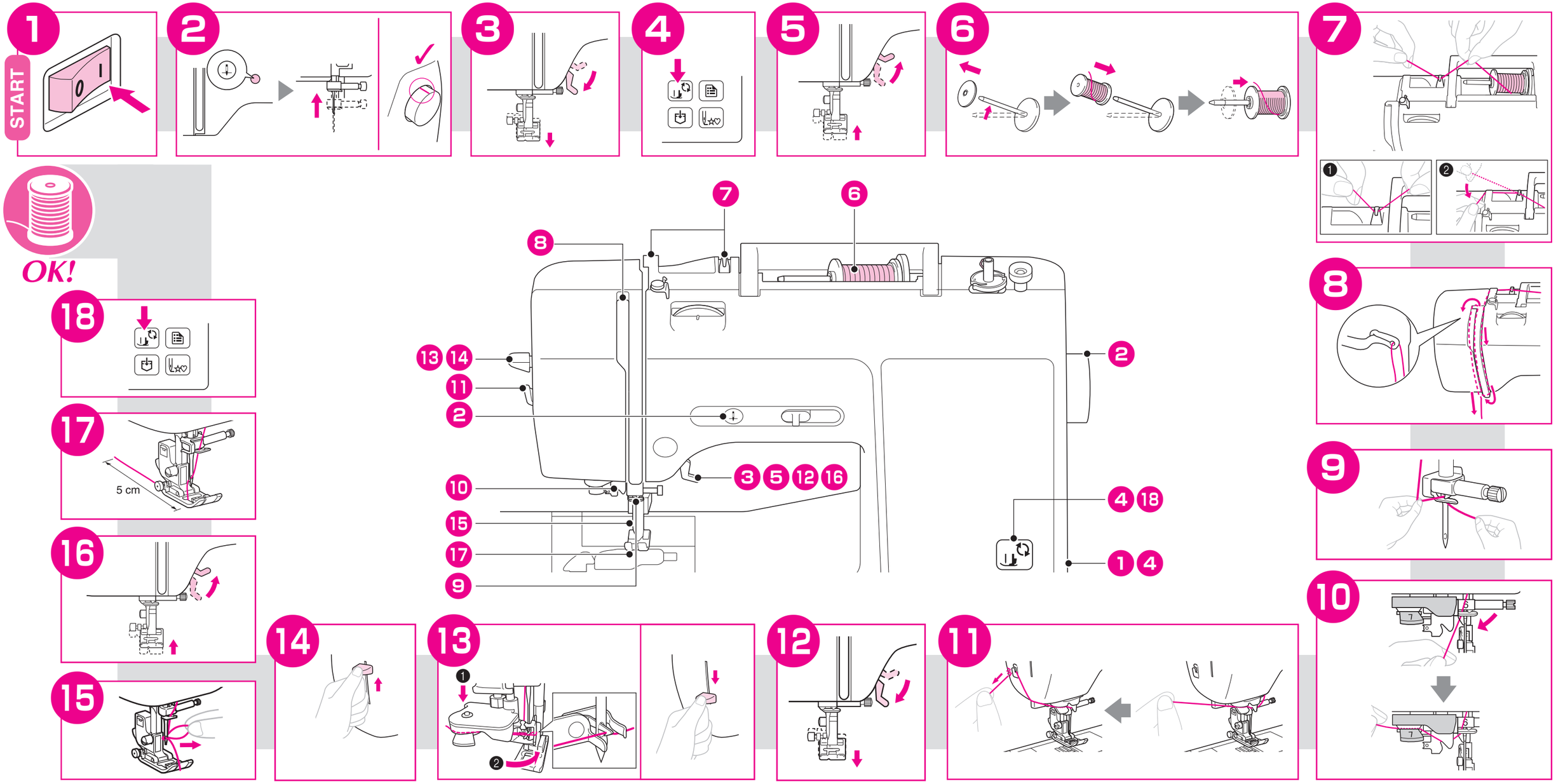
RO Înainte de a utiliza maşina pentru prima oară, citiţi „INSTRUCŢIUNILE IMPORTANTE DE SIGURANŢĂ" din Manual de utilizare.
Consultaţi Manual de utilizare pentru instrucţiuni detaliate.